PRODUKTDATENBLATT LED

gemäß EU-Verordnung Nr. 2019/2015

Artikel-Nr.: LM85114-6

Glas Reflector PAR16

(LIGHTME) LED Glas Reflector PAR16 4,5W-GU10/830

EAN-Code: 4020856851140

Allgemeine Eigenschaften

Beleuchtungstechnologie	LED
Lampensockel	GU10
Lampentyp	DLS
Vernetzte Lichtquelle(CLS):	Nein
Nennlebensdauer(L70 B50)	15.000 Std.
Schaltzyklen	40.000x
Betriebstemperaturbereich	-20 bis +40° C
EPREL Nr.:	734737
Farblich abstimmbare Lichtquelle.:	Nein
Lichtquelle mit hoher Leuchtdichte:	Nein
Blendschutzschild:	Nein
Hülle:	-

Umwelteigenschaften

Energieeffizienzklasse	F

Energieverbrauchskennzeichnung

gemäß VO 2019/2015

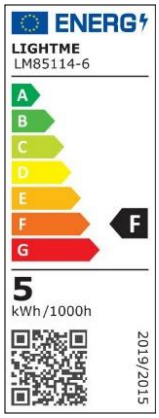

Produktabmessungen

Länge	54 mm
Durchmesser	50 mm
Gewicht	54 g

Elektrische Kenndaten

Netzspannung	MLS 220-240V AC
Netzfrequenz	50/60 Hz
Leistungsaufnahme	4,5 W
Bemessungsleistungsaufnahme	4,5 W
Gewichteter Energieverbrauch	5 kWh/1.000 h
Verschiebungsfaktor	λ > 0,4
Dimmbar?	Nein
Zündzeit	< 0,5 s
Anlaufzeit[1]	sofort voller Lichtstrom
Äquivalenz-Leistung[2]	51 W

Lichttechnische Eigenschaften

Farbkennung	830
Lichtfarbe	Warmweiß
Farbtemperatur	3000 K
Farbwertanteile x	0,440
Farbwertanteile y	0,403
Farbwiedergabe	Ra 80
Nennlichtstrom	350 lm
Bemessungsnutzlichtstrom (90°)	350 lm
Spitzenlichtstärke	700 cd
Halbwertswinkel	38°
Lampenlichtstromerhalt[3]	0,7
Farbkonsistenz SDCM	< 6
Lebensdauerfaktor	0,9
Wert des R9-Farbwiedergabeindex	10
Flimmer-Messgröße (Pst LM)	1,0
Messgröße für Stroboskop-Effekte (SVM)	0,4

[1] *bis zum Erreichen von 60 % Lichtstrom*

[2] *eines herkömmlichen Leuchtmittels gleichen Typs*

[3] *am Ende der Nennlebensdauer*

Die Eigenschaften gelten für die z. Zt. auf Lager vorhandenen Versionen.
Im Handel befindliche Lagerware desselben Modells kann abweichen! IDV Import- und Direkt-Vertriebsges.mbH Birkenweiherstr.2 63505 Langenselbold
Technische Daten können ohne Vorankündigung geändert werden. Irrtümer vorbehalten.
© September 2021
Alle Rechte vorbehalten.

gemäß EU-Verordnung Nr. 2019/2015

Hinweise und Empfehlungen

Empfehlung für die Entsorgung der Lampe

www.lightme.eu/idv-gmbh/recycling/index.html

Hinweis

Nicht empfohlen für den Betrieb in geschlossenen Leuchten.

Abmessungsskizze LED LM85114-6

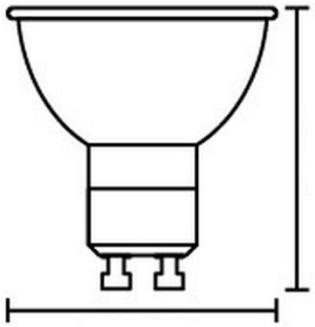

H: 54 mm

D: 50 mm

Abmessungsskizze Äquivalent-Leuchtmittel

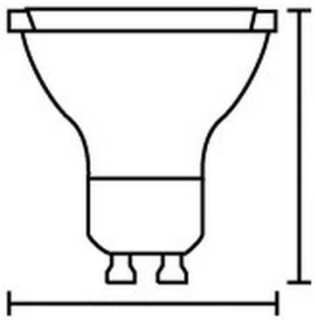

H: 59 mm

D: 50,7 mm

Farbspektrum

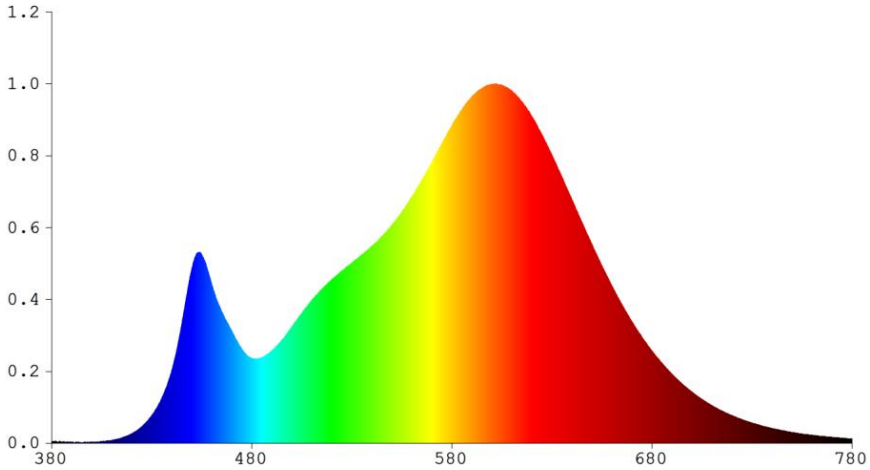

© September 2021
Alle Rechte vorbehalten.